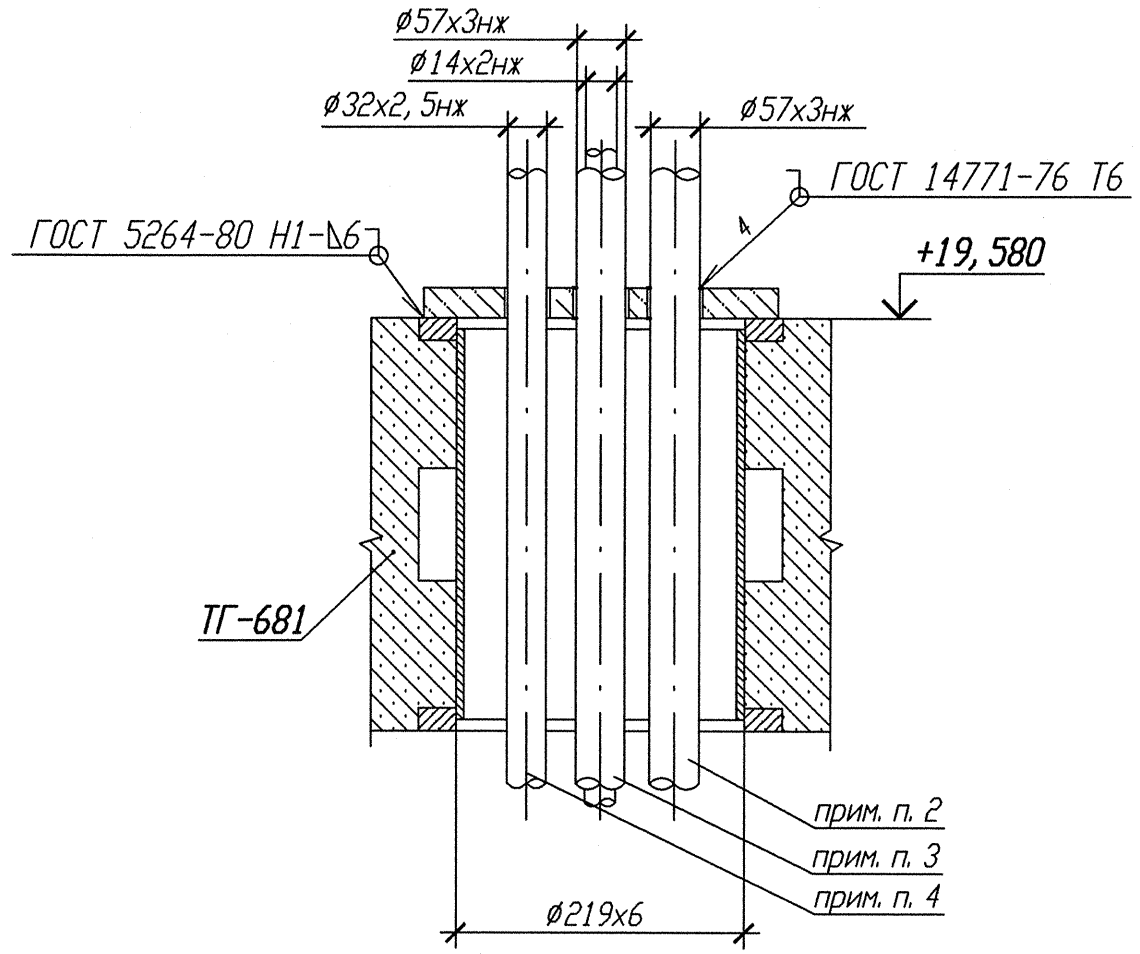

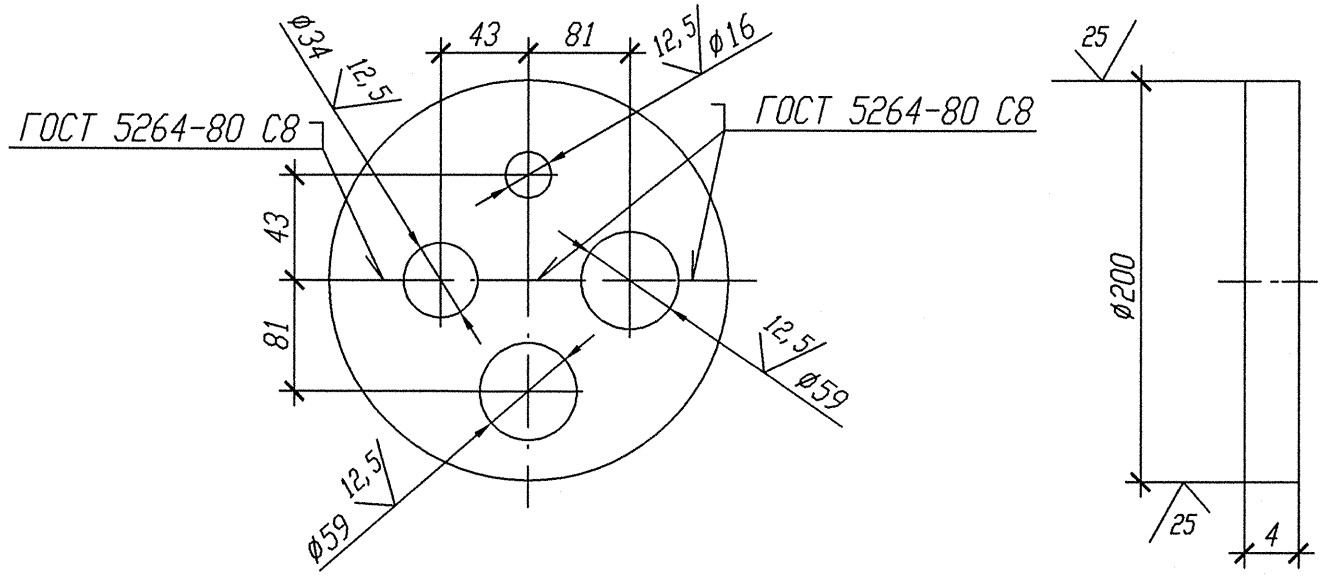

1 Привязку опоры смотри 3ТР25Z22.

2 Труба из чертежа R3. ТК60. 3001. 011. 01. 00. 001 (инв. №R3. 00832. 1. 0. 11).

3 Труба из чертежа R3. TN30. 3001. 011. 01. 00. 001 (инв. №R3. 00149. 1. 0. 11).

4 Труба из чертежа R3. ТУ10. 3001. 011. 01. 00. 001 (инв. №R3. 00834. 1. 0. 11).

5 Фланец заказан в чертеже R3. ТУ10. 3001. 011. 01. 00. 001 (инв. №R3. 00834. 1. 0. 11).

Спецификация деталей

Поз.	Обозначение	Наименование	Кол.	Материал	Масса, кг ед.	Масса, кг общ.	Приме-чание
1	По настоящему чертежу ГОСТ 19903-74	Лист Б-ПН 4х135х270	2	08Х18Н10Т ГОСТ 7350-77	-	-	
	ГОСТ 2246-70	Проволока		СВ-04Х19Н11М3			
	ОСТ В 5. 9374-81	Электроды		ЭА 395/9			
	ОСТ 5. 9370-81	Электроды		ЭА 400/10У			

Итого: -

АРХИВНЫЙ ЭКЗЕМПЛЯР

Изм.	Кол. уч.	Лист	N док.	Подп.	Дата
Инж. 2к		Сухарева			18.06
Пров. вед. инж.		Веренцова			19.06
Пров. нач. гр.		Жук			19.06
Н. контр		Краснояров			20.06

Инв. № подл. R3. 00780. 1. 0. 11
Лист 344

R3. ТР25. 3071. 011. 01. 00. 001

Ростовская АЭС Блок 3

Реакторное отделение
Герметичная часть
Трубопроводы газовых сдувок Рр>2, 2 МПа

Стадия	Лист	Листов
Р		1

Проходка неподвижная 3ТР25У060

ОАО "НИАЭП" 2012

Инв. N подл.	Подп. и дата	Взам. инв. N
R3. 00780. 1. 0. 11	09.11.11	

Формат А3